10. 外形図（6/7）

図中の寸法値は参考とする。

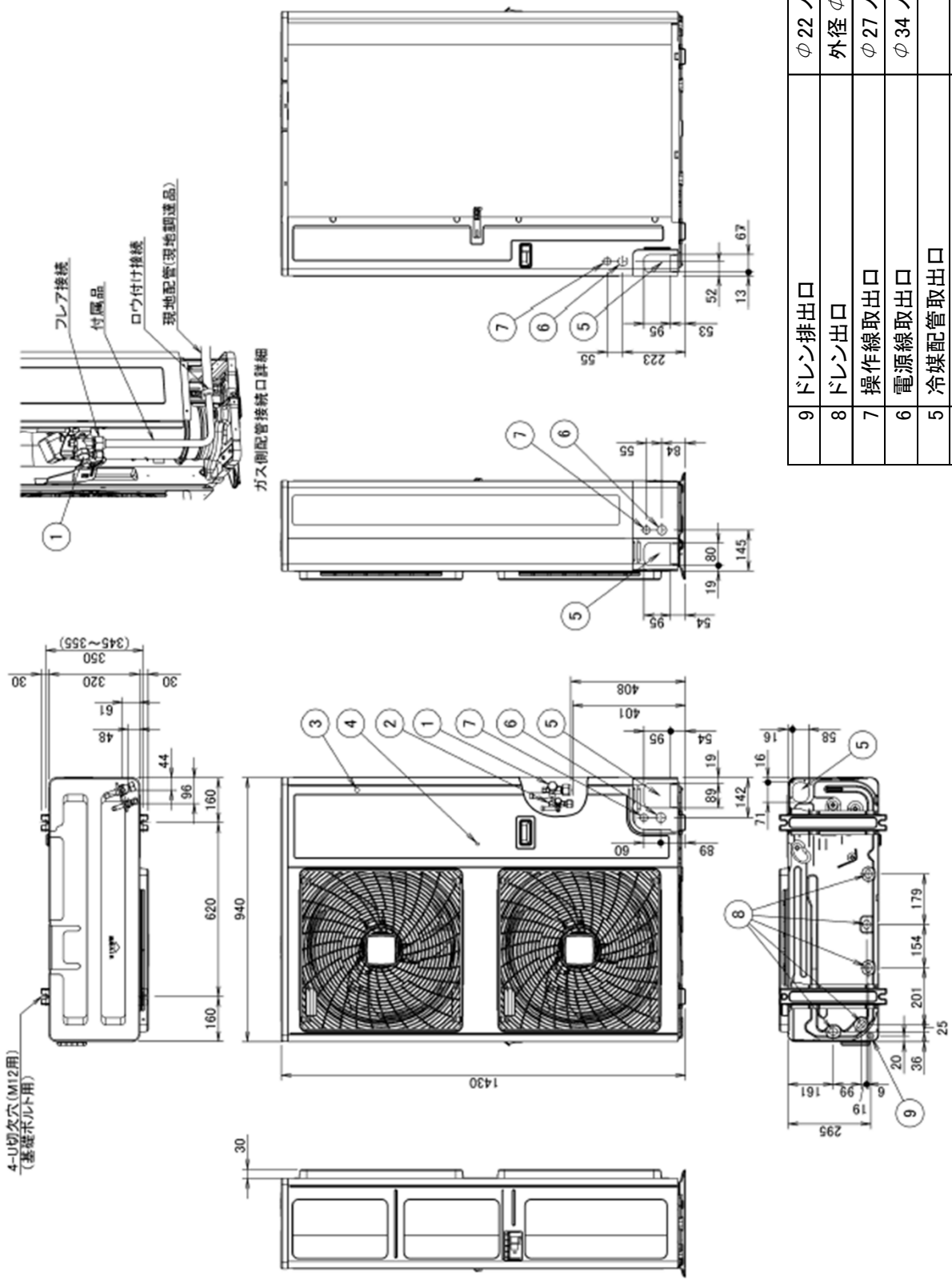

番号	名　称	記　事
9	ドレン排出口	φ22 ノック穴
8	ドレン出口	外径 φ26 5箇所
7	操作線取出口	φ27 ノック穴
6	電源線取出口	φ34 ノック穴
5	冷媒配管取出口	
4	アース端子	スイッチボックス内M5
3	サービスポート	
2	液側配管接続口（閉鎖弁）	φ12.7 フレア接続
1	ガス側配管接続口（閉鎖弁）★1	φ19.05 フレア接続

注意
1. ★1 ガス側現地主配管径とガス側配管接続口径が異なります。
配管手配時は、必ずφ25.4の現地主配管を調達願います。
2. システム総冷媒量と室内ユニットの
設置高さを確認し、技術資料もしくはカタログに記載の設置可能な場所に
据え付けてください。
3. 狭小地・半地下・機械室などの冷媒漏洩時に冷媒が滞留するおそれのある場所に
ついては、技術資料をご確認の上、据付場所を選定してください。